WRXF35G_MCH_1.13.011_V1.0

Ra3.2 (√)

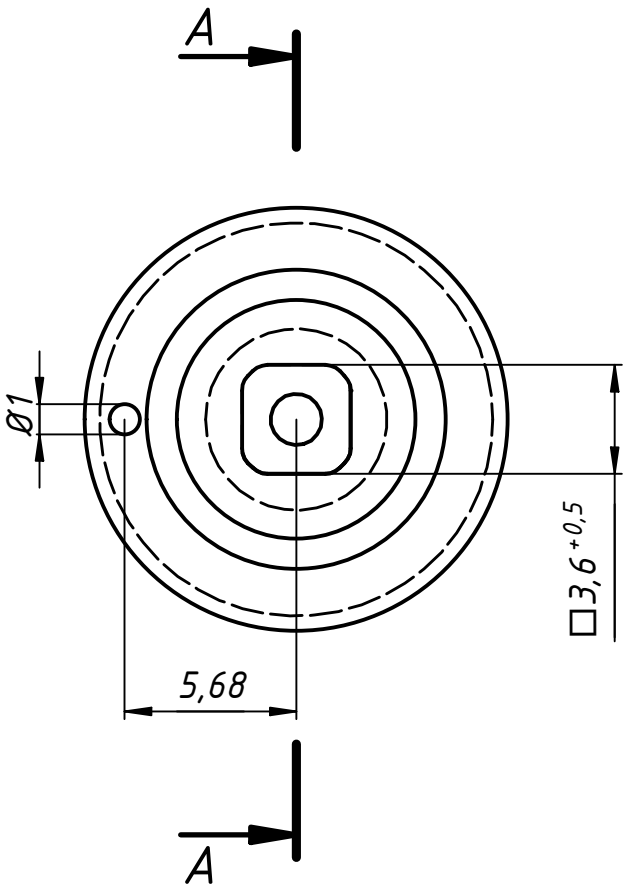

A–A (4 : 1)

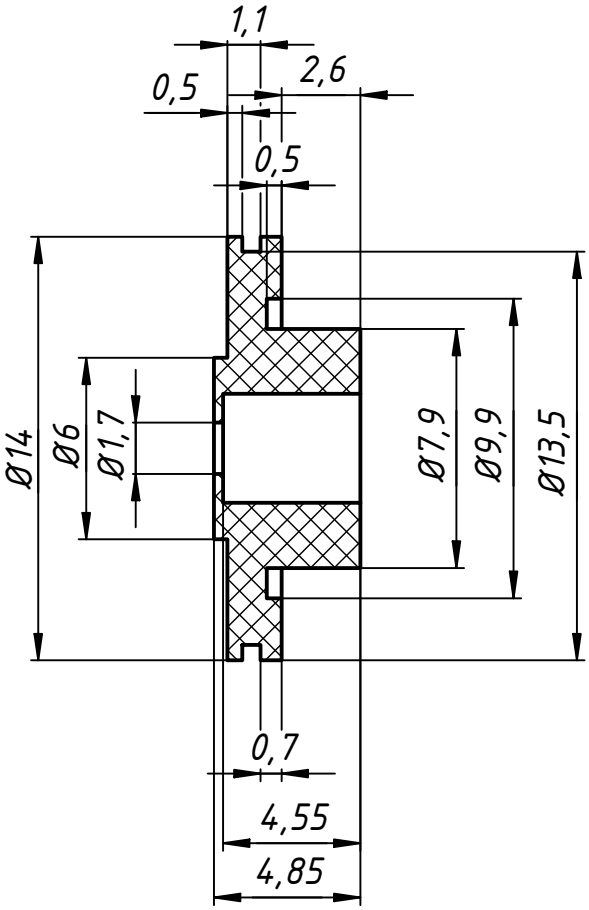

1 General tolerances according to ISO 2768-mK.
2 Unspecified radii R0,2.
3 Casting slopes of external surfaces no more than 1°, internal surfaces – no more than 2°.
4 Surfaces must be clean. Voids, bubbles, underfills, sink marks, welds, waves, burns and other casting defects are not allowed.
5 Surface roughness after removal of sprues and flash is not lower than Ra6,3.
6 Unspecified dimensions based on 3D-model.

Изм.	Лист	№ докум.	Подп.	Дата
Разраб.				
Пров.				
Т. контр.				
Нач.отд.				
Н. контр.				
Утв.				

WRXF35G_MCH_1.13.011_V1.0

Лит.	Масса	Масштаб
		4:1
Лист 2	Листов 2	

PA6 Black

Перв. примен. | Справ. № | Подп. и дата | Инв. № дубл. | Взам. инв. № | Подп. и дата | Инв. № подл.

Копировал | Формат A4