5-13,5-06Н-К+0,2

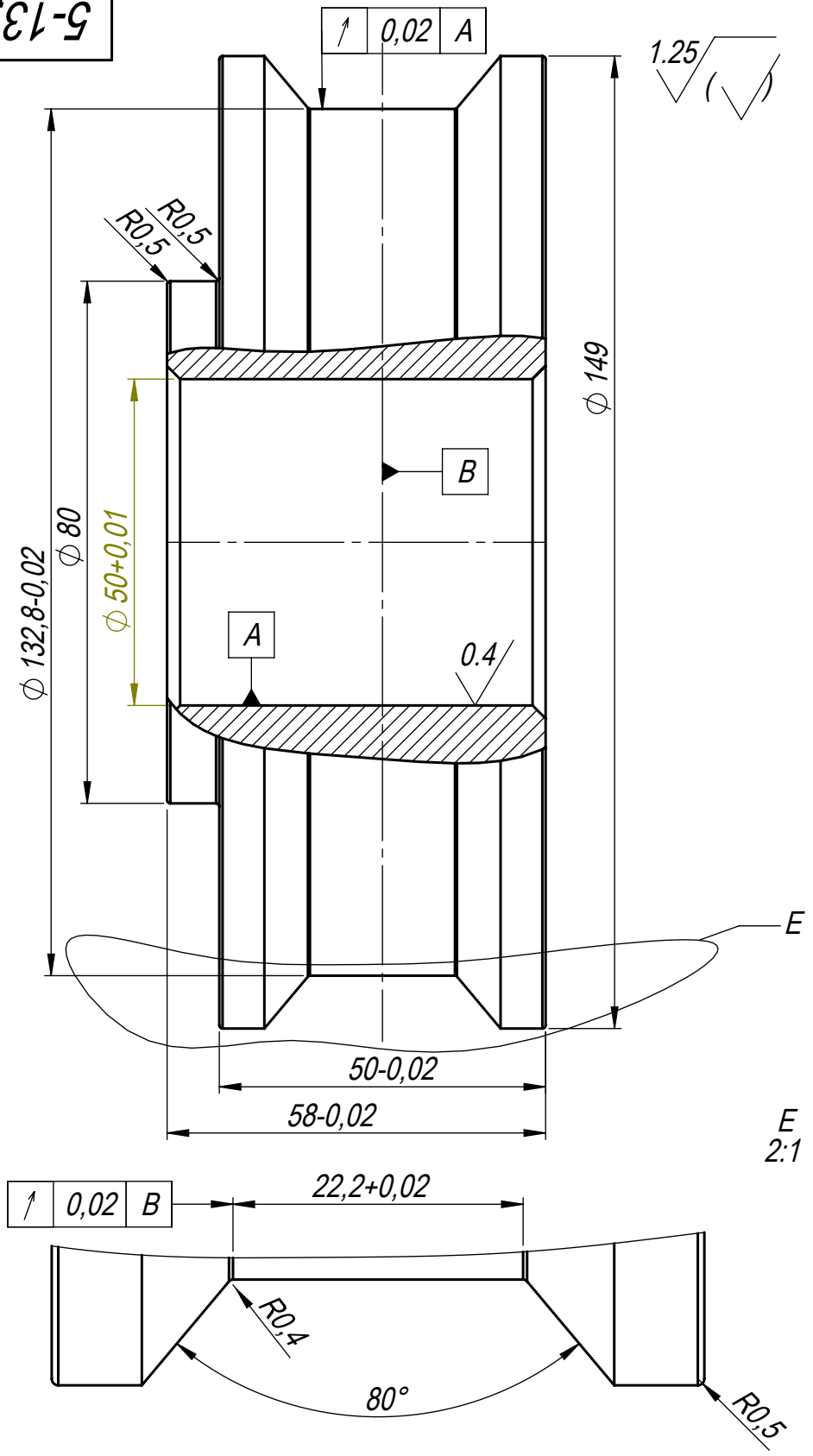

1. * Для справок
2. HRCэ 56...60
3. h14

Изм.	Лист	№ докум.	Подп.	Дата	5-13,5-06Н-К+0,2
Разраб.		Мартыненко			Ролик формовочный Китай +0,2 мм
Пров.					Лит. / Масса / Масштаб 1:1
Т. контр.					Лист 1 / Листов 1
Н. контр.					Ст. Х12М
Утв.					АТЭ

Перв. примен. | Справ. № | Подп. и дата | Инв. № дубл. | Взам. инв. № | Подп. и дата | Инв. № подл.

Копировал | Формат А4